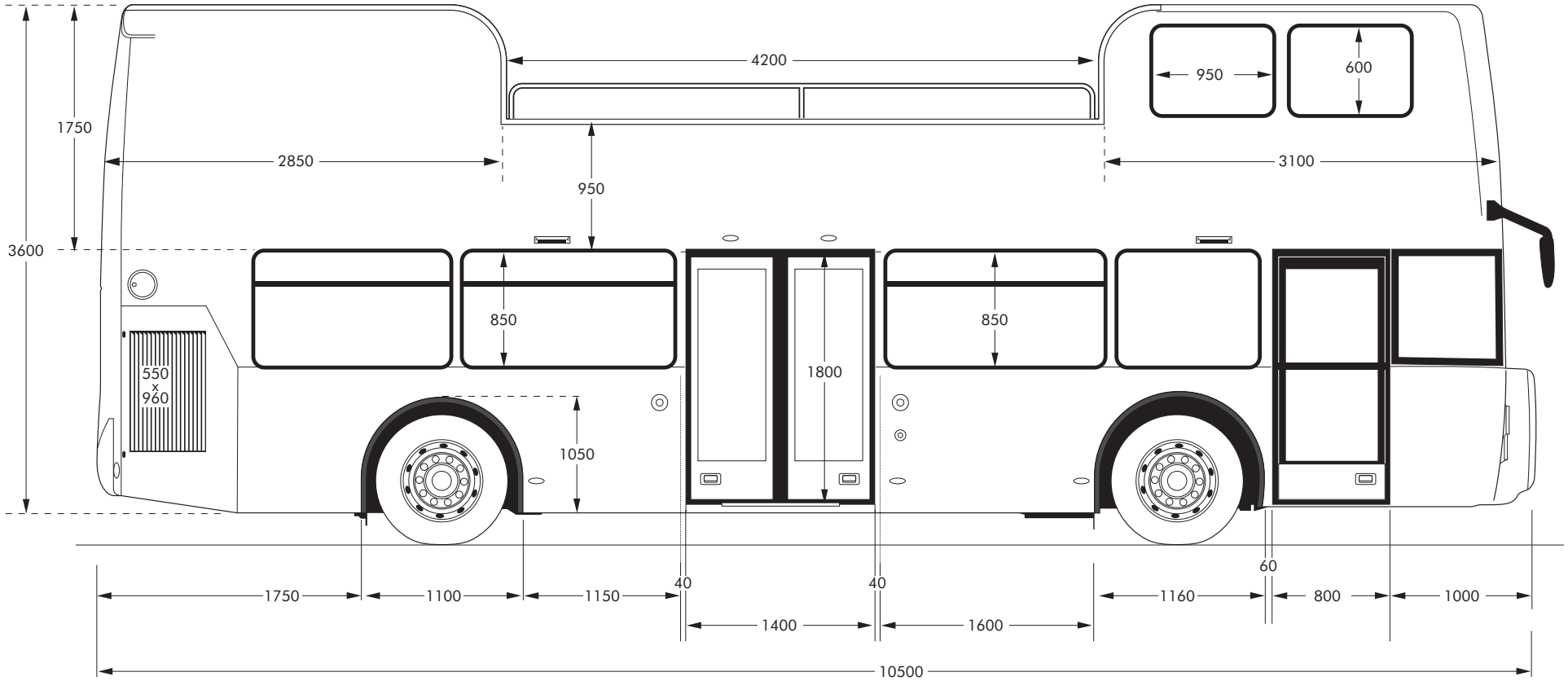

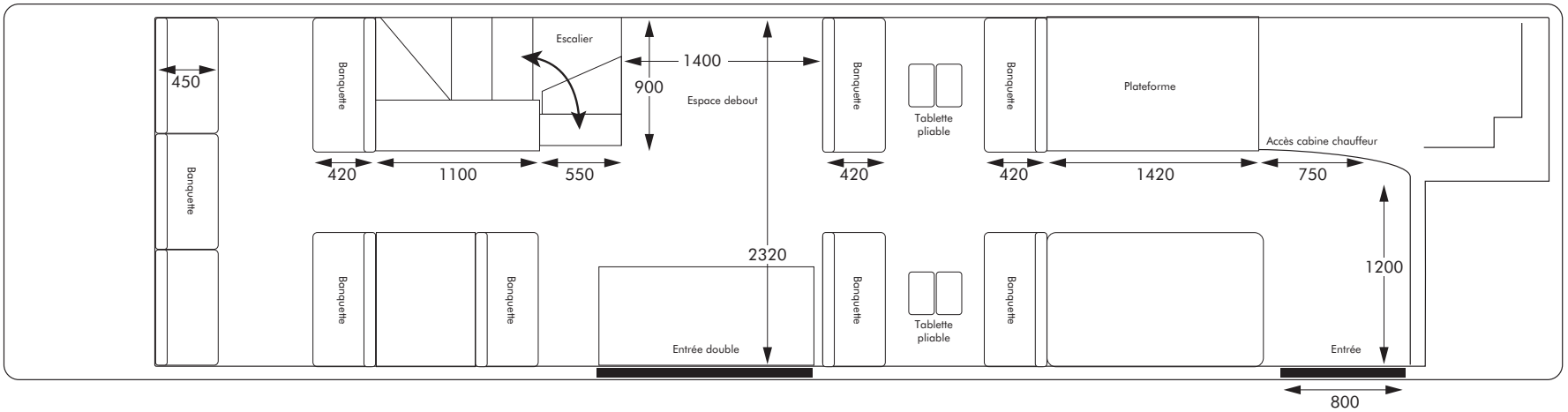

RdC

ARRIÉRE

AVANT

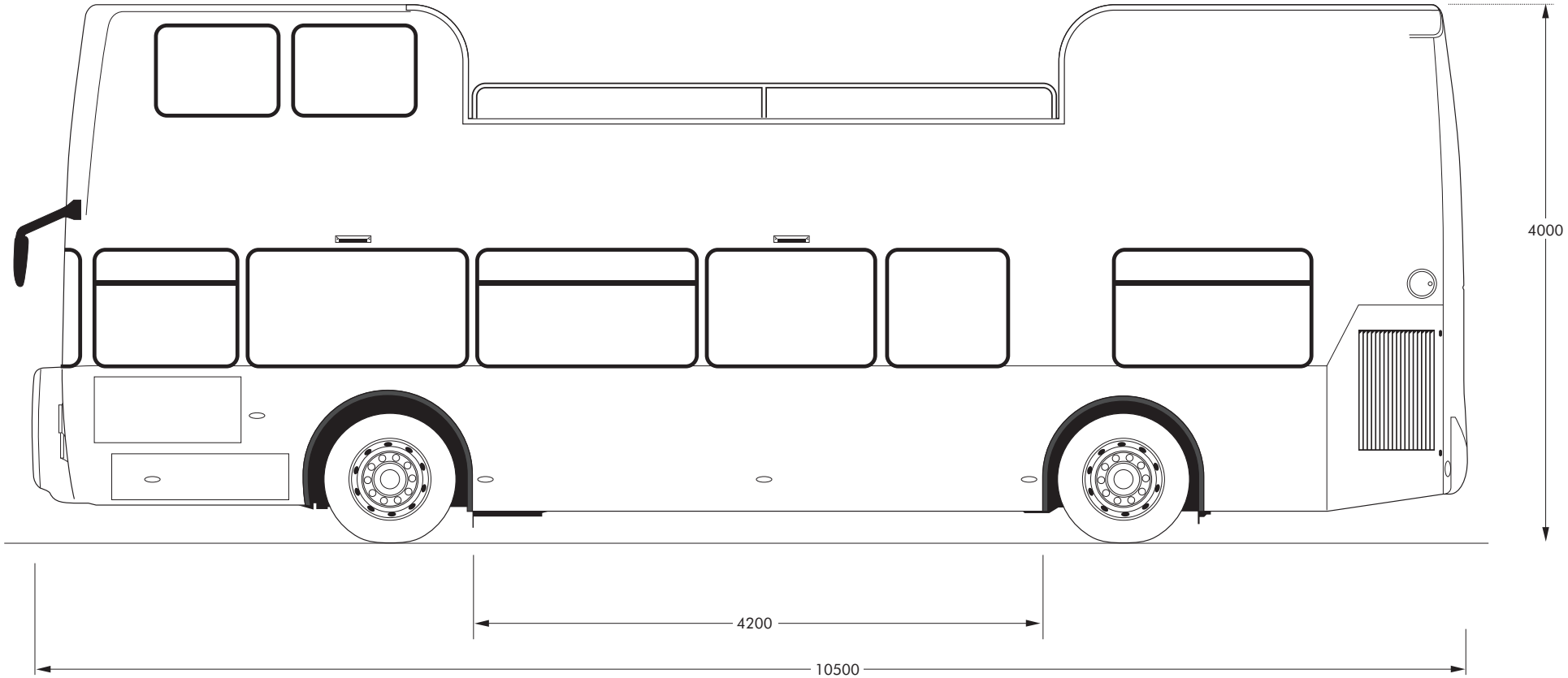
4000
4200
10500

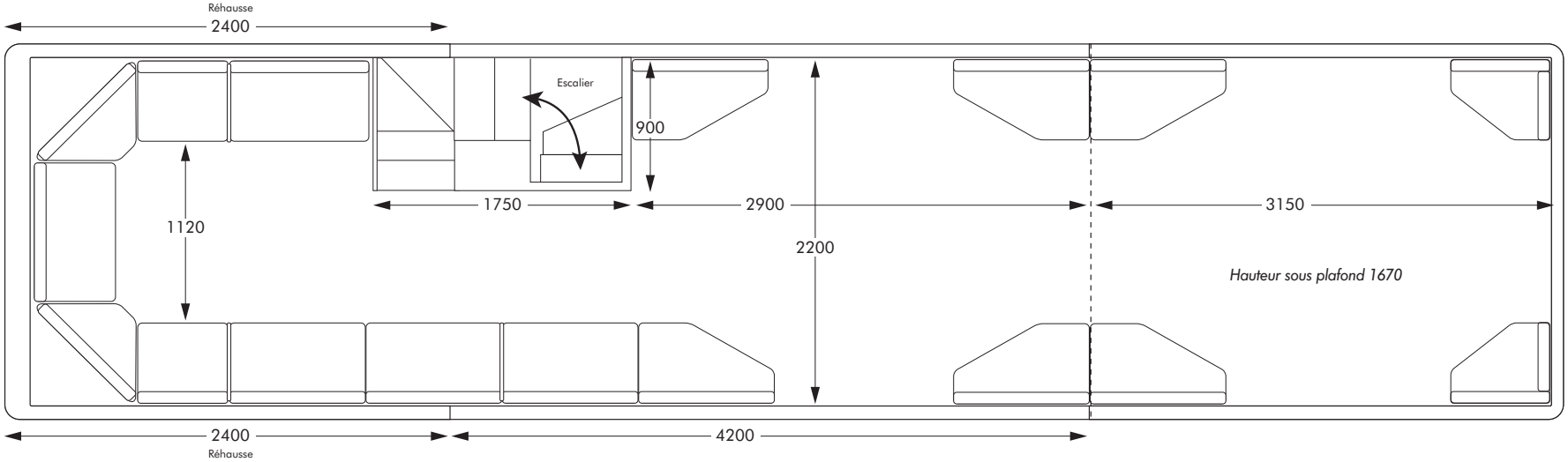
Réhausse
2400
Escalier
900
1750
2900
3150
1120
2200
Hauteur sous plafond 1670
2400
Réhausse
4200

ÉTAGE

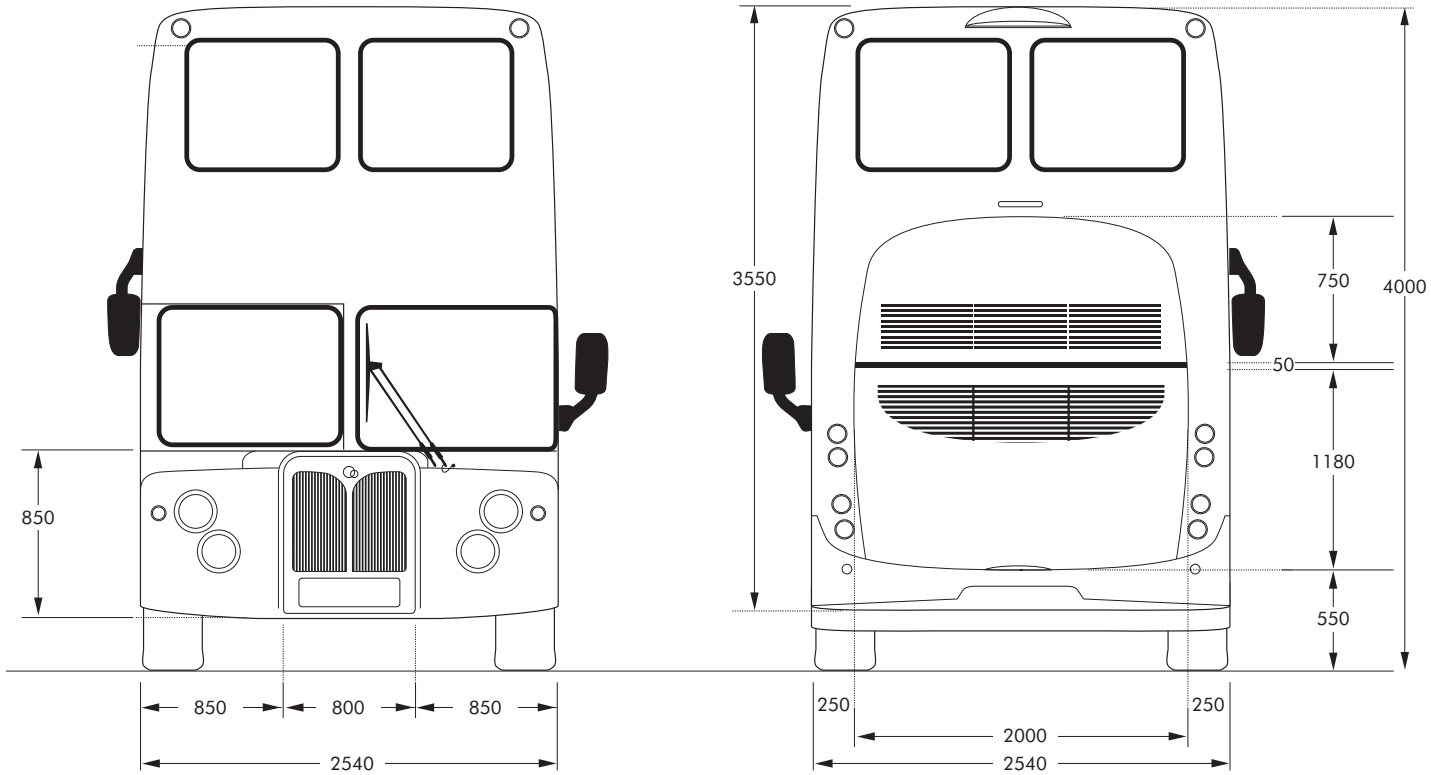
850
850
800
850
2540
3550
750
4000
50
1180
550
250
250
2000
2540